明誠オープン
第46回
長石中学校卓球大会

上　第4回世界ろう者卓球選手権大会(台湾)
女子団体　優勝　山田　萌心（益田中・明誠U15）右から2番目
左右下　第54回　全国中学校卓球大会(高知県)
女子団体　第3位　益田中学校(明誠U15)

場　所　　益田市民体育館
日　時　　２０２４年　１月２８日　日曜日
主 催　　益田永島学園　明誠高等学校
主　管　　益田永島学園　明誠高等学校　卓球部
後　援日本卓球株式会社
ドニックジャパン
スティガスポーツジャパン
さんびるアカデミー卓球ショップ
ＳＲＥ　卓球ショップ

【男子団体】

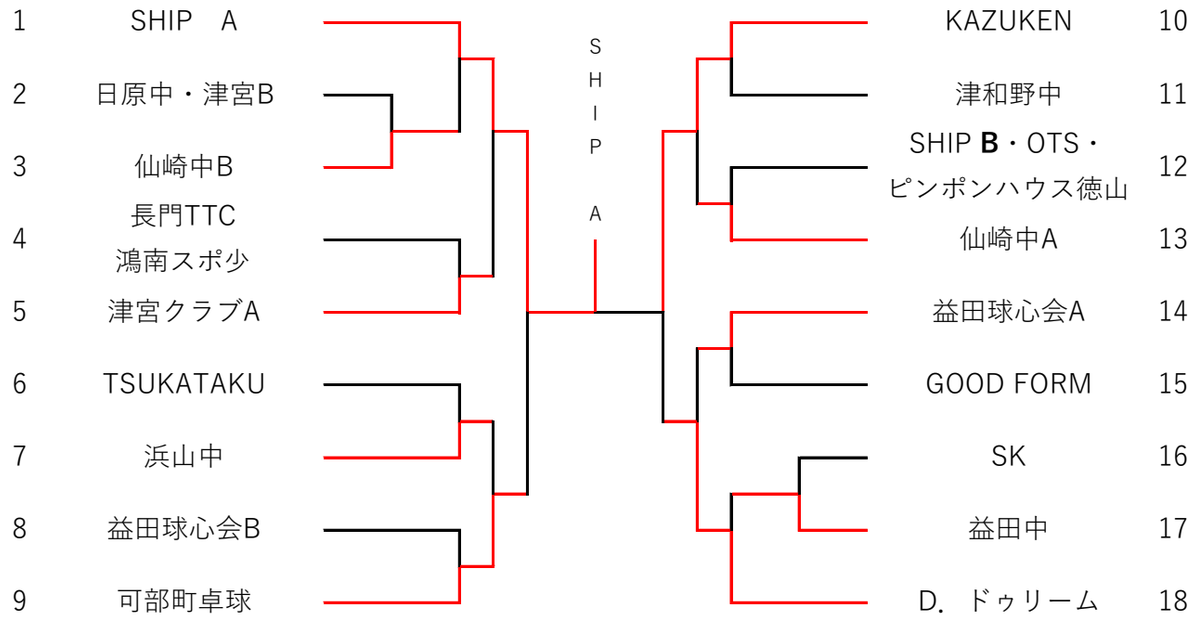
1 SHIP A
2 日原中・津宮B
3 仙崎中B
4 長門TTC 鴻南スポ少
5 津宮クラブA
6 TSUKATAKU
7 浜山中
8 益田球心会B
9 可部町卓球
SHIP A
KAZUKEN 10
津和野中 11
SHIP B・OTS・ピンポンハウス徳山 12
仙崎中A 13
益田球心会A 14
GOOD FORM 15
SK 16
益田中 17
D. ドゥリーム 18

【女子団体】

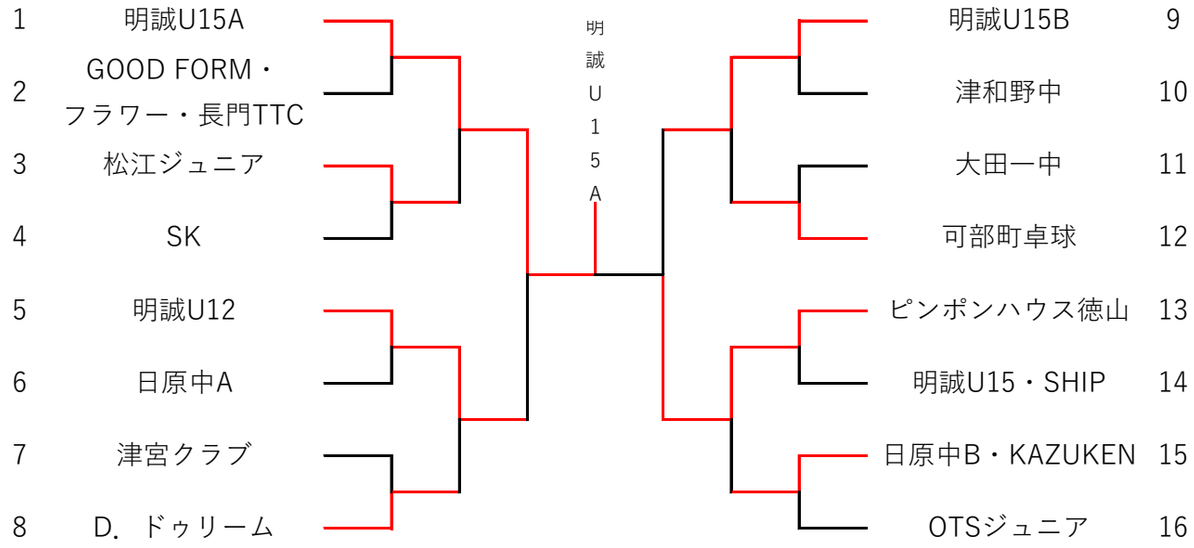
1 明誠U15A
2 GOOD FORM・フラワー・長門TTC
3 松江ジュニア
4 SK
5 明誠U12
6 日原中A
7 津宮クラブ
8 D. ドゥリーム
明誠U15A
明誠U15B 9
津和野中 10
大田一中 11
可部町卓球 12
ピンポンハウス徳山 13
明誠U15・SHIP 14
日原中B・KAZUKEN 15
OTSジュニア 16

【中学男子シングルス】

【Aリーグ】

		松友	中島	阿萬	赤木	勝敗	順位
1	松友（KAZUKEN）		3－0	3－0	3－0	3－0	1
2	中島（日原中）	0－3		0－3	0－3	0－3	4
3	阿萬（津宮）	0－3	3－0		2－3	1－2	3
4	赤木（戸坂中）	0－3	3－0	3－2		2－1	2

【Bリーグ】

		梅澤	中村	田村	竹岡	勝敗	順位
1	梅澤（SIU）		3－0		3－0	2－0	1
2	中村（鴻南中）	0－3			3－0	1－1	2
3	~~田村（益田球心会）~~						
4	竹岡（津和野中）	0－3	0－3			0－2	3

【Cリーグ】

		田阪	村田	大国	河野	勝敗	順位
1	田阪（SHIP）		3－0	3－0	3－0	3－0	1
2	村田（仙崎中）	0－3		3－0	3－0	2－1	2
3	大国（浜山中）	0－3	0－3		3－0	1－2	3
4	河野（益田中）	0－3	0－3	0－3		0－3	4

【Dリーグ】

		山川	大庭	前野	三輪	勝敗	順位
1	山川（SHIP）		3－0	3－0	3－0	3－0	1
2	大庭（仙崎中）	0－3		3－0	3－0	2－1	2
3	前野（津宮）	0－3	0－3		3－0	1－2	3
4	三輪（益田中）	0－3	0－3	0－3		0－3	4

【Eリーグ】

		山本	杉村	日熊	増野	勝敗	順位
1	山本（D.ドゥ）			3－0	3－0	2－0	1
2	~~杉村（長門TTC）~~						
3	日熊（津和野中）	0－3			0－3	0－2	3
4	増野（仙崎中）	0－3		3－0		1－1	2

【Fリーグ】

		大谷	横田	中谷	米原	勝敗	順位
1	大谷（益田球心会）		3－0	3－0	3－0	3－0	1
2	横田（津宮）	0－3		1－3	0－3	0－3	4
3	中谷（浜山中）	0－3	3－1		3－2	2－1	2
4	米原（仙崎中）	0－3	3－0	2－3		1－2	3

【Gリーグ】

		花田	宗田	前田	水津	勝敗	順位
1	花田（TSUKATAKU）		3－2	1－3	3－0	2－1	2
2	宗田（D.ドゥ）	2－3		2－3	3－0	1－2	3
3	前田（長門TTC）	3－1	3－2		3－0	3－0	1
4	水津（津和野中）	0－3	0－3	0－3		0－3	4

【Hリーグ】

		坂本	吉儀	竹長	木村	勝敗	順位
1	~~坂本陽（菱川西）~~						
2	吉儀（白石中）			3－0	3－0	2－0	1
3	竹長（津和野中）		0－3		0－3	0－2	3
4	木村（SK）		0－3	3－0		1－1	2

【Iリーグ】

		波多間	二上	登米	安永	勝敗	順位
1	波多間（可部）		3－1	3－0	3－0	3－0	1
2	二上（津宮）	1－3		3－0	3－0	2－1	2
3	登米（日原中）	0－3	0－3		2－3	0－3	4
4	安永（益田中）	0－3	0－3	3－2		1－2	3

【Jリーグ】

		狩野	辻野	麻生	井上	勝敗	順位
1	狩野（浜山中）		3－0	3－0	3－0	3－0	1
2	辻野（長門TTC）	0－3		3－0	3－1	2－1	2
3	麻生（益田中）	0－3	0－3		0－3	0－3	4
4	井上（仙崎中）	0－3	1－3	3－0		1－2	3

【中学男子シングルス】

【Kリーグ】

		溝井	中島	中谷	森永	勝敗	順位
1	溝井（可部）			3－0	3－2	2－0	1
2	~~中島（益田球心会）~~						
3	中谷（津和野中）	0－3			0－3	0－2	3
4	森永（仙崎中）	2－3		3－0		1－1	2

【Lリーグ】

		松本	山田	柿木	三井	勝敗	順位
1	松本（KAZUKEN）		3-0	3-0	3-0	3-0	1
2	山田（津宮）	0-3		0-3	0-3	0-3	4
3	柿木（浜山中）	0-3	3-0		2-3	1-2	3
4	三井（仙崎中）	0-3	3-0	3-2		2-1	2

【Mリーグ】

		清水	丸田	石田	久本	勝敗	順位
1	清水（D.ドゥ）		2-3	3-0	3-1	2-1	2
2	丸田（津宮）	3-2		3-0	3-0	3-0	1
3	石田（日原中）	0-3	0-3		2-3	0-3	4
4	久本（SK）	1-3	0-3	3-2		1-2	3

【Nリーグ】

		畑	池川	石田	森本	勝敗	順位
1	畑（D.ドゥ）		3－0	3－0	3－1	3－0	1
2	池川（益田中）	0－3		0－3	1－3	0－3	4
3	石田（益田球心会）	0－3	3－0		3－1	2－1	2
4	森本（仙崎中）	1－3	3－1	1－3		1－2	3

【Oリーグ】

		葉若	坂本	小川	深水	勝敗	順位
1	葉若（KAZUKEN）			1－3	1－3	0－2	3
2	~~坂本篤（菱川西）~~						
3	小川（津宮）	3－1			3－1	2－0	1
4	深水（仙崎中）	3－1		1－3		1－1	2

【Pリーグ】

		三好	中村	村田	田村	勝敗	順位
1	~~三好（GOOD FORM）~~						
2	中村（浜山中）			3－0	2－3	1－1	2
3	村田（津和野中）		0－3		0－3	0－2	3
4	田村（仙崎中）		3－2	3－0		2－0	1

【試合順】

4人リーグ

1-4　2-3　1-3　2-4　1-2　3-4

【中学女子シングルス】

【Aリーグ】

		松下	谷	松井	村上	村田	勝敗	順位
1	松下（明誠U15）		3－0	3－0	3－0	3－0	4－0	1
2	谷（SK）	0－3		3－0	3－0	3－0	3－1	2
3	松井（大田一中）	0－3	0－3		3－0	3－0	2－2	3
4	村上（日原中）	0－3	0－3	0－3		0－3	0－4	5
5	村田（津和野中）	0－3	0－3	0－3	3－0		1－3	4

【Bリーグ】

		岸	平川	中原	石川	勝敗	順位
1	岸（明誠U15）		3－0	3－0	3－0	3－0	1
2	平川（長門TTC）	0－3		0－3	3－0	1－2	3
3	中原（大田一中）	0－3	3－0		3－0	2－1	2
4	石川（日原中）	0－3	0－3	0－3		0－3	4

【Cリーグ】

		杉本	大庭	吉田	久冨	勝敗	順位
1	杉本（OTS）		3－0	3－0	3－2	3－0	1
2	大庭（日原中）	0－3		0－3	0－3	0－3	4
3	吉田（津和野中）	0－3	3－0		0－3	1－2	3
4	久冨（明誠U15）	2－3	3－0	3－0		2－1	2

【Dリーグ】

		二森	松原	今立	末若	勝敗	順位
1	二森（D.ドゥ）			3-0	3-0	2-0	1
2	~~松原（OTS）~~						
3	今立（日原中）	0-3			0-3	0-2	3
4	末若（明誠U15）	0-3		3-0		1-1	2

【Eリーグ】

		阿武	東	齋藤	石川	勝敗	順位
1	阿武（ピンポンハウス徳山）		3－0	3－0	3－0	3－0	1
2	東（明誠U15）	0－3		3－0	3－0	2－1	2
3	齋藤（津和野中）	0－3	0－3		3－0	1－2	3
4	石川彩（日原中）	0－3	0－3	0－3		0－3	4

【Fリーグ】

		山田	岡本	大迫	齋藤	勝敗	順位
1	山田あ（明誠U15）		3－0	3－0	3－0	3－0	1
2	岡本（津宮）	0－3		3－1	3－1	2－1	2
3	大迫（大田一中）	0－3	1-3		3－0	1－2	3
4	齋藤（日原中）	0－3	1-3	0－3		0－3	4

【Gリーグ】

		山本	篠原	大石	桂	勝敗	順位
1	山本（明誠U15）		3－0	3－0	3－0	3－0	1
2	篠原（大田一中）	0－3		3－0	3－0	2－1	2
3	大石（日原中）	0－3	0－3		2－3	0－3	4
4	桂（OTS）	0－3	0－3	3－2		1－2	3

【Hリーグ】

		苅田	大畑	明石	小林	勝敗	順位
1	苅田（大田一中）		3－0	3－0	3-0	3－0	1
2	大畑（津和野中）	0－3		0－3	0－3	0－3	4
3	明石（日原中）	0－3	3－0		0－3	1－2	3
4	小林（SK）	0－3	3－0	3－0		2－1	2

【Iリーグ】

		長浦	浦川	藤原	森元	勝敗	順位
1	長浦（徳山卓研TST）		3－0	3－0	3－0	3－0	1
2	浦川（明誠U15）	0－3		3－0	3－0	2－1	2
3	藤原（松江ジュ）	0－3	0－3		3－0	1－2	3
4	森元（日原中）	0－3	0－3	0－3		0－3	4

【Jリーグ】

		山田	辻野	安田	坪井	勝敗	順位
1	山田萌（明誠U15）		3－0	3－1	3－1	3－0	1
2	辻野（OTS）	0－3		1－3	1-3	0－3	4
3	安田（松江ジュ）	1－3	3－1		2－3	1－2	3
4	坪井（KAZUKEN）	1－3	3－1	3－2		2－1	2

【中学女子シングルス】

【Kリーグ】

		山家	小倉	佐々岡	石川	勝敗	順位
1	山家（明誠U15）		3－0	3－0	3－0	3－0	1
2	小倉（大田一中）	0－3		0－3	3－0	1－2	3
3	佐々岡（SHIP）	0－3	3－0		3－0	2－1	2
4	石川（津和野中）	0－3	0－3	0－3		0－3	4

【Lリーグ】

		木村	梅澤	芳川	和田	勝敗	順位
1	木村（明誠U15）		3-1	3-0	3-0	3-0	1
2	梅澤（SIU）	1-3		3-0	3-0	2-1	2
3	芳川（津和野中）	0-3	0-3		0-3	0-3	4
4	和田（松江ジュ）	0-3	0-3	3-0		1-3	3

【Mリーグ】

		永田	橋口	為近	西本	勝敗	順位
1	永田（松江ジュ）		3-2	3-0	3-1	3-0	1
2	橋口（明誠U15）	2-3		3-0	3-0	2-1	2
3	為近（KAZUKEN）	0-3	0-3		3-0	1-2	3
4	西本（長門TTC）	1-3	0-3	0-3		0-3	4

【試合順】

4人リーグ

1-4　2-3　1-3　2-4　1-2　3-4

5人リーグ

2-5　1-4　3-5　2-4　1-3　4-5

2-3　1-5　3-4　1-2

【小学男子シングルス】

【Aリーグ】

		吉川	室井	川島	波多野	大賀	東	勝敗	順位
1	吉川（SHIP）		3－0	3－0	3－0	3－0	3－0	5－0	1
2	室井（KAZUKEN）	0－3		3－0	3－0	3－0	3－1	4－1	2
3	川島（TSUKATAKU）	0－3	0－3		2－3	3－0	0－3	1－4	5
4	波多野総（可部）	0－3	0－3	3－2		3－0	0－3	2－3	4
5	大賀英（益田球心会）	0－3	0－3	0－3	0－3		0－3	0－5	6
6	東（津宮）	0－3	1－3	3－0	3－0	3－0		3－2	3

【Bリーグ】

		河合	波多野	岡﨑	渡邉	大賀	勝敗	順位
1	河合（D.ドゥ）		3－1	3－1	3－0	3－0	4－0	1
2	波多野友（可部）	1－3		3－1	3－2	3－0	3－1	2
3	岡﨑（SHIP）	1－3	1－3		3－0	3－0	2－2	3
4	渡邉（GOOD FORM）	0－3	2－3	0－3		3－0	1－3	4
5	大賀竣（益田球心会）	0－3	0－3	0－3	0－3		0－4	5

【Cリーグ】

		中村	波多間	安光	山田	平田	伊東	勝敗	順位
1	中村（益田球心会）		3－0	3－0	3－0	3－0	3－0	5－0	1
2	波多間（可部）	0－3		3－1	1－3	2－3	3－0	2－3	3
3	安光（TSUKATAKU）	0－3	1－3		2－3	3－1	3－0	2－3	4
4	山田（SK）	0－3	3－1	3－2		3－0	3－0	4－1	2
5	平田（GOOD FORM）	0－3	3－2	1－3	0－3		3－0	2－3	5
6	伊東（SHIP）	0－3	0－3	0－3	0－3	0－3		0－5	6

【Dリーグ】

		栗栖	山本	吉儀	石井	大谷	勝敗	順位
1	栗栖（可部）		3－1	0－3	3－0	3－0	3－1	2
2	山本（GOOD FORM）	1－3		0－3	3－0	3－0	2－2	3
3	吉儀（鴻南スポ）	3－0	3－0		3－1	3－0	4－0	1
4	石井（TSUKATAKU）	0－3	0－3	1－3		3－0	1－3	4
5	大谷（益田球心会）	0－3	0－3	0－3	0－3		0－4	5

【Eリーグ】

		阿部	幸地	福田	田村	豊田	勝敗	順位
1	阿部眞（GOOD FORM）		3－0	3－1	2－3	3－0	3－1	2
2	幸地（OTS）	0－3		0－3	0－3	3－1	1－3	4
3	福田（TSUKATAKU）	1－3	3－0		3－0	3－0	3－1	1
4	田村（SHIP）	3－2	3－0	0－3		3－0	3－1	3
5	豊田（益田球心会）	0－3	1－3	0－3	0－3		0－4	5

【Fリーグ】

		為近	高柳	齋藤	波多野	阿部	勝敗	順位
1	為近（KAZUKEN）		3－0	3－0	3－0	3－0	4－0	1
2	高柳（TSUKATAKU）	0－3		0－3	3－0	3－0	2－2	3
3	齋藤（益田球心会）	0－3	3－0		3－0	3－0	3－1	2
4	波多野瑠（可部）	0－3	0－3	0－3		0－3	0－4	5
5	阿部海（GOODFORM）	0－3	0－3	0－3	3－0		1－3	4

【試合順】

6人リーグ

1-6	2-4	3-5	4-6	2-3	1-5	3-6	2-5
1-4	2-6	4-5	1-3	5-6	3-4	1-2	

5人リーグ

2-5	1-4	3-5	2-4	1-3
4-5	2-3	1-5	3-4	1-2

【小学女子シングルス】

【Aリーグ】

		藤原	大塚	二上	渡邉	小笠原	勝敗	順位
1	藤原（D.ドゥ）		3-0	3-0	3-0	3-0	4-0	1
2	大塚（T`s ZERO⁻）	0-3		3-1	3-0	3-0	3-1	2
3	二上歩（SK）	0-3	1-3		3-0	3-0	2-2	3
4	渡邉優（GOOD	0-3	0-3	0-3		0-3	0-4	5
5	小笠原舞（可部）	0-3	0-3	0-3	3-0		1-3	4

【Bリーグ】

		中野	二神	渡邉	小笠原	前野	勝敗	順位
1	中野（初喜）		3－1	3－0	3－0	3－0	4－0	1
2	二神咲（SK）	1－3		3－0	3－1	3－0	3－1	2
3	渡邉愛（GOOD	0－3	0－3		1－3	3－0	1－3	4
4	小笠原望（可部）	0－3	1－3	3－1		3－0	2－2	3
5	前野（津宮）	0－3	0－3	0－3	0－3		0－4	5

【Cリーグ】

		岸	高垣	村上	二上	石崎	勝敗	順位
1	岸（SHIP）		3-0		3-0	3-0	3-0	1
2	高垣（D.ドゥ）	0-3			3-0	0-3	1-2	3
3	~~村上（Flower）~~							
4	二上（津宮）	0-3	0-3			0-3	0-3	4
5	石崎（可部スポ）	0-3	3-0		3-0		2-1	2

【Dリーグ】

		西内	嘉屋重	岡本	石倉	藤井	勝敗	順位
1	西内（可部スポ）		2-3	3-0		3-0	2-1	2
2	嘉屋重（SK）	3-2		3-0		3-0	3-0	1
3	岡本（津宮）	0-3	0-3			0-3	0-3	4
4	~~石倉（OTS）~~							
5	藤井（KAZUKEN）	0-3	0-3	3-0			1-2	3

【Eリーグ】

		水津	山本	丸田	西見	西山	勝敗	順位
1	水津（球心会）		1－3	3－0	0－3	1－3	1－3	4
2	山本（可部スポ）	3－1		3－0	2－3	3－0	3－1	2
3	丸田（津宮）	0-3	0－3		0－3	0－3	0－4	5
4	西見香（ピンポンハウス）	3－0	3－2	3－0		3－1	4－0	1
5	西山（徳山卓研）	3－1	0－3	3－0	1-3		2－2	3

【Fリーグ】

		道広	永田	西見	小林	岡﨑	勝敗	順位
1	道広（D.ドゥ）		1－3	0－3	3－0	3－0	2－2	3
2	永田（松江ジュ）	3－1		0－3	3－0	3－0	3－1	2
3	西見穂（ピンポンハウス）	3－0	3－0		3－0	3－0	4－0	1
4	小林（SK）	0－3	0-3	0－3		3－0	1－3	4
5	岡﨑（SHIP）	0－3	0-3	0－3	0－3		0－4	5

【試合順】

5人リーグ

2-5	1-4	3-5	2-4	1-3
4-5	2-3	1-5	3-4	1-2

【中学男子決勝トーナメント】

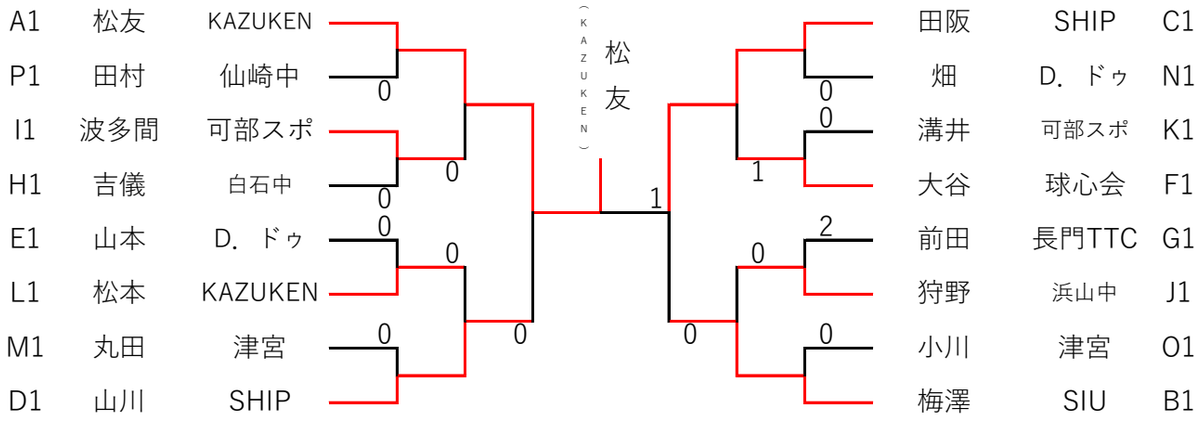

【中学女子決勝トーナメント】

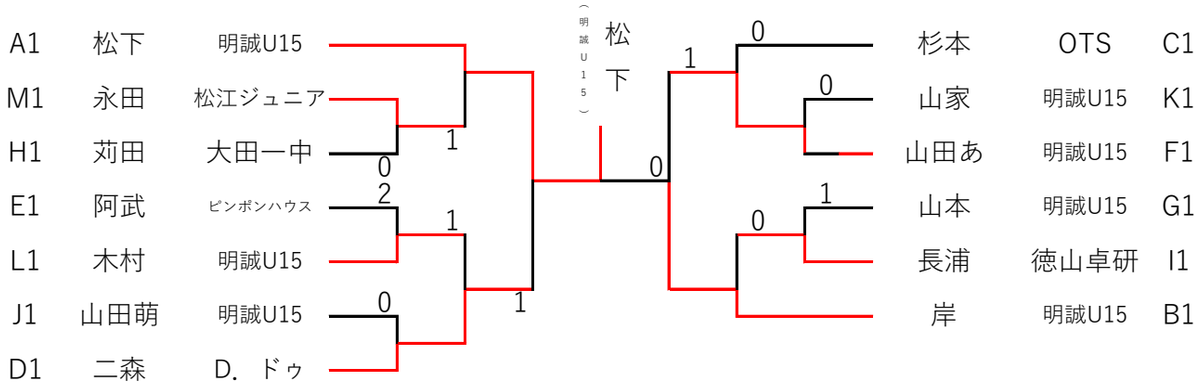

【小学男子決勝トーナメント】

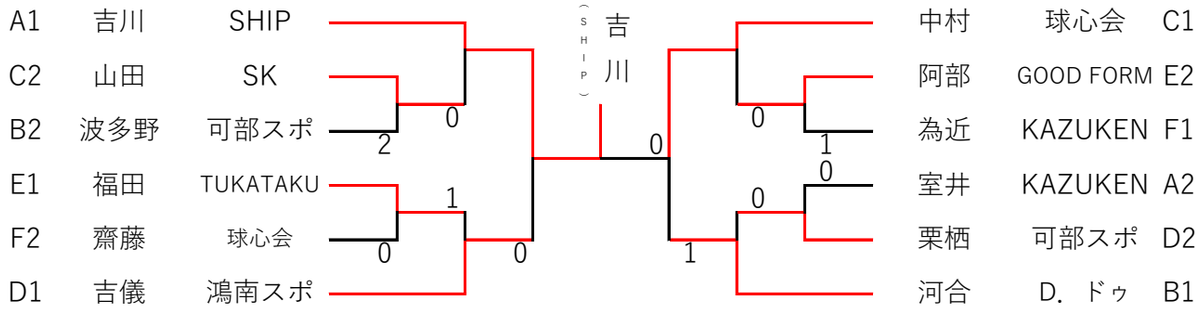
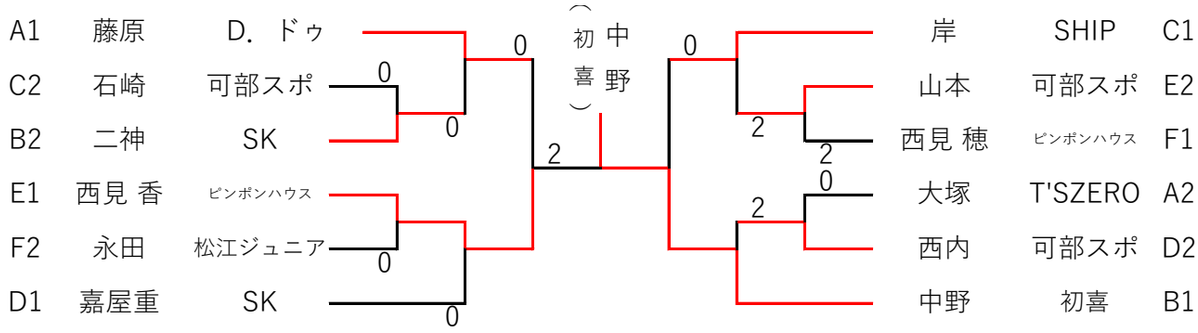
【小学女子決勝トーナメント】